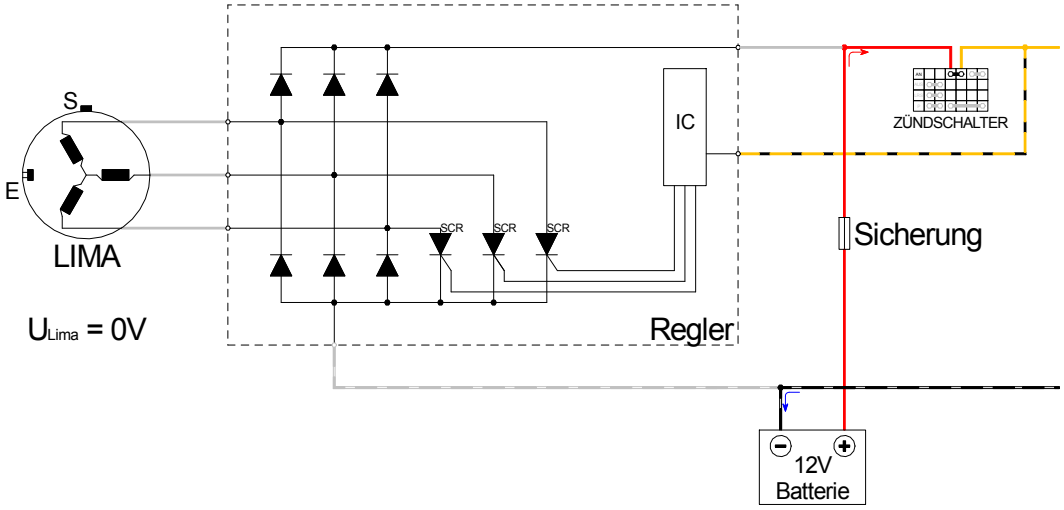

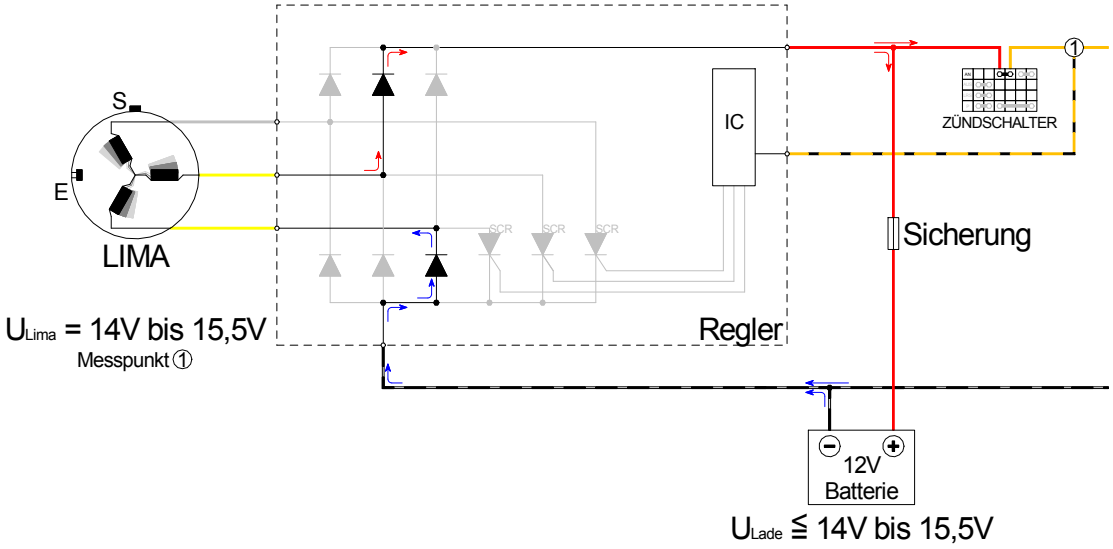

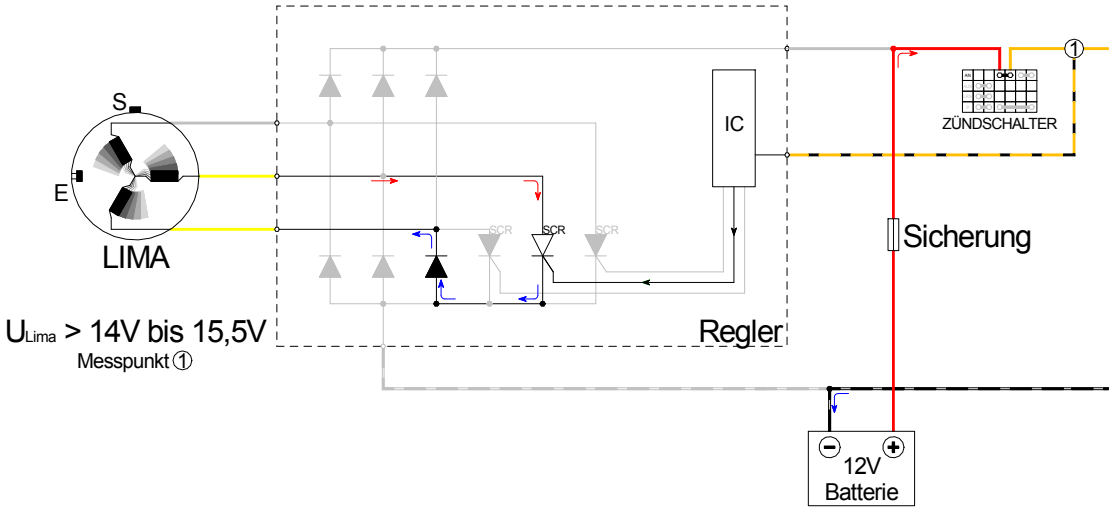

LADESYSTEM
zweipunktnulleins
OHNE GEWÄHR - ANWENDUNG AUF EIGENE GEFAHR