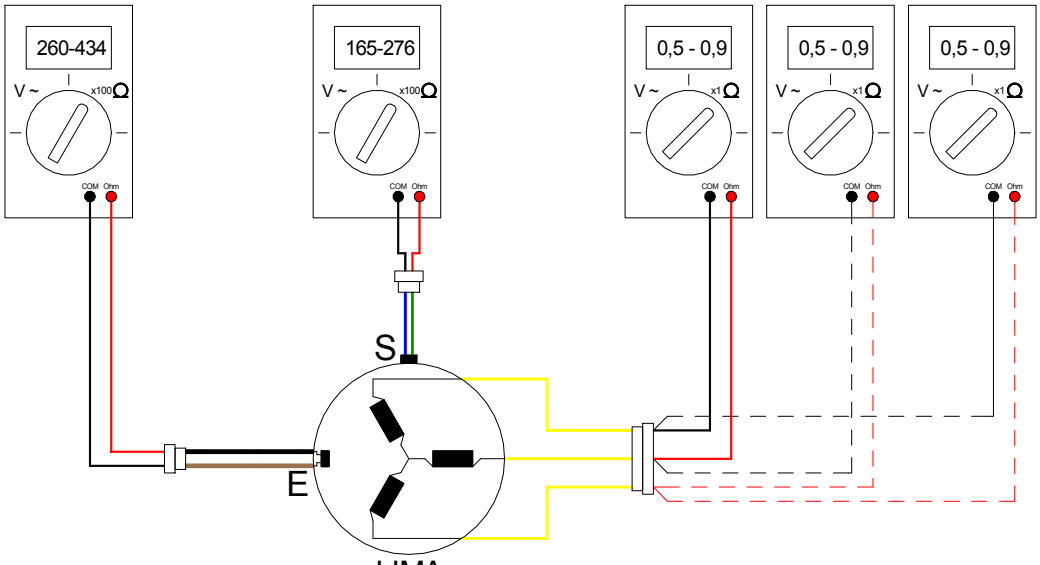

LIMA
0 u/min - Zündung AUS

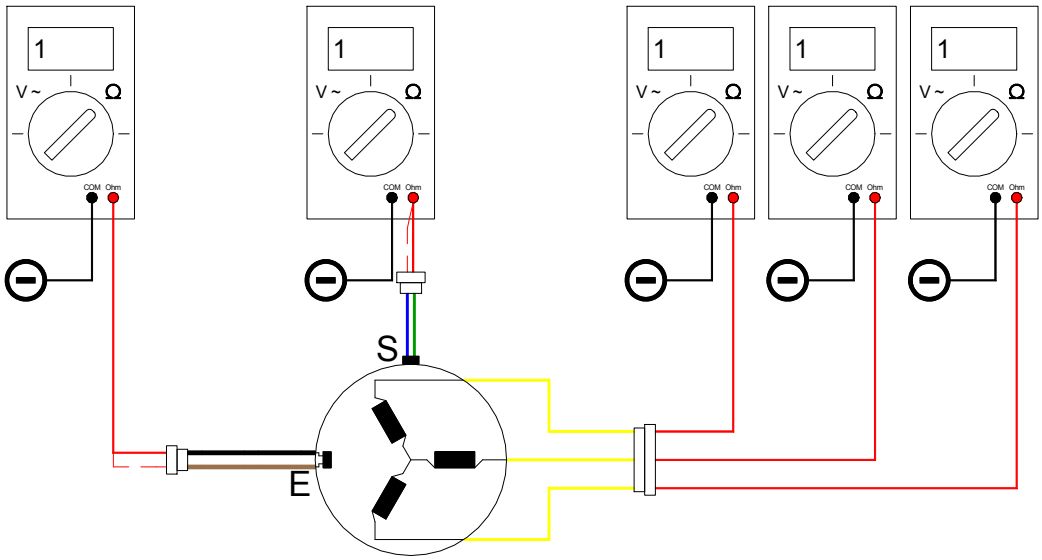

LIMA
0 u/min - Zündung AUS

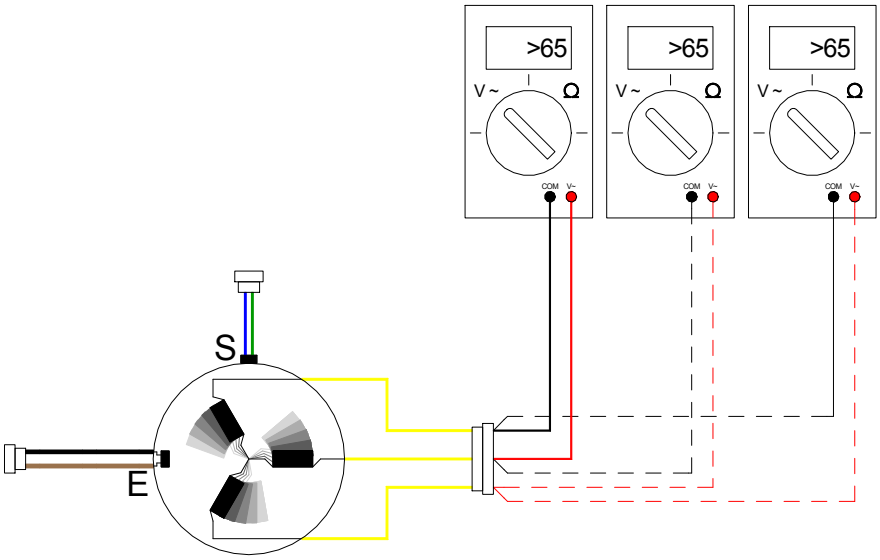

LIMA
5000 u/min

LIMA-TEST ab'91
zweipunktnulleins
OHNE GEWÄHR - ANWENDUNG AUF EIGENE GEFAHR